Вентиляция и теплоснабжение. Фрагмент плана 1-го этажа в осях 16...19/Гп...Ап.../22п...26п (1:100)

Воздухозаборная шахта для общеобменной и противодымной вентиляции паркинга. Сечение шахты 800х500мм
Воздухозаборная решетка не менее 2м от ур. земли.
Fж.с реш.=0,7м2. 1 пожарный отсек (см. АПУ.053-ГС-ОВ)
см. АР

Воздухозаборная шахта для естественной вентиляции кабельного тоннеля. Сечение шахты 300х150мм
Воздухозаборная решетка не менее 2м от ур. земли.
Fж.с реш.=0,04м2. 1 пожарный отсек (см. АПУ.053-ГС-ОВ)
см. АР

Воздухозаборная шахта для естественной вентиляции кабельного тоннеля. Сечение шахты 300х150мм
Воздухозаборная решетка не менее 2м от ур. земли.
Fж.с реш.=0,04м2. 1 пожарный отсек (см. АПУ.053-ГС-ОВ)
см. АР

Воздухозаборная шахта для общеобменной и противодымной вентиляции паркинга. Сечение шахты 1000х1000мм
1 пожарный отсек (см. АПУ.053-ГС-ОВ)
см. АР

1 - 1 (1:50)

2 - 2 (1:50)

Клапан противодымный ДК-1 КЛОП-3 (700х500)
Патрубок 720х520х200
1000х500 класс "В"
1 этаж
Шахта дымоудаления ВД-1(I) 1150х650

Шахта пассажирского лифта
ПНЭК-1 ГЕРМИК-ДУ 800х800 (стеновой)
1 этаж

Труба Унипайп Ø16х2,0 в гофротрубе NW20
Швеллер 8
Отметка чистого пола
Отметка верха плиты

Труба Унипайп Ø20х2,25 в гофротрубе NW23
Швеллер 8
Отметка чистого пола
Отметка верха плиты

Труба Унипайп Ø25х2,5 в гофротрубе NW29
Швеллер 8
Отметка чистого пола
Отметка верха плиты

Воздухозаборная шахта для общеобменной и противодымной вентиляции паркинга. Сечение шахты 1000х1000мм
1 пожарный отсек (см. АПУ.053-ГС-ОВ)
см. АР

Короб 600х313х600
500х200 из помещения дворового клуба
500х200 В-2(I) К вытяжной шахте На кровлю (см. АПУ.053-13-ОВ)
см.АПУ.053-13

Шахта вытяжная парковки (см. АР)
Зона рецепции
Дворовой клуб

Короб 600х313х600
Вытяжная решетка
Fж.с. = 0,05м2 (см. АР)
Низ решетки не менее 3м от ур. земли.
300х250 из помещения офиса N1
300х250 в помещения офиса N1
Воздухозаборная решетка
Fж.с. = 0,05м2 (см. АР)
Низ решетки не менее 2м от ур. земли.

Экспликация помещений

Номер помещения	Наименование	Площадь м2	Кат. помещения
	ПОМЕЩЕНИЯ КВАРТИР		
1	Гостиная	41.40	
2	Спальня	40.90	
3	Кухня-столовая	54.30	
4	Коридор	44.00	
5	Ванная	15.10	
6	Сан. узел	4.50	
	Итого помещений квартир:	200.20	
	ОБЩЕДОМОВЫЕ ПОМЕЩЕНИЯ		
9	Вестибюль	90.62	
10	Коридор	30.50	
11	Лестничная клетка	17.41	
12	Тамбур	2.87	
13	Тамбур	4.17	
14	Электрощитовая	17.20	Д
15	Техническое помещение	8.00	
16	Санузел	7.77	
	Итого общедомовых помещений:	178.54	
	ПОМЕЩЕНИЯ ДВОРОВОГО КЛУБА		
17	Тамбур	1.80	
18	Лестничная клетка	9.54	
19	Тамбур	4.00	
20	Помещение дворового клуба	230.50	
21	Помещение персонала	20.00	
22	Санузел с мойкой уборочного инвентаря	11.39	
	Итого площадь помещений:	277.23	
	Общая площадь:	286.00	
	ПОМЕЩЕНИЯ ОФИСА N1		
23	Тамбур	3.97	
24	Помещения офиса N1	171.84	
25	Санузел с мойкой уборочного инвентаря	6.19	
	Итого площадь помещений:	182.00	
	Общая площадь:	185.90	
	ПОМЕЩЕНИЯ ТЕХПОДПОЛЬЯ		
26	Спуск в техподполье	6.68	
27	Спуск в техподполье	6.31	
	Итого площадь помещений:	12.99	
	Общая площадь:	12.99	

Примечание:

1. Схемы вентканалов ВЕ-1 ... ВЕ-9,ВЕ-21 см. раздел АР листы 31-36;
2. Решетки, не указанные на плане, принять регулируемые 150х200;
3. Все подводки к приборам отопления "Purmo" выполнить трубой металлопластиковой "Унипайп" диаметром 16х2,0 мм;
4. В межквартирном коридоре трубы отопления проложить в изоляции "Energoflex Super Protect" толщиной 9мм;
5. Системы В-3(П);В-4(П);В-4АС(П);В-4БС(П);В-2АС(П), проходящие в вытяжной шахте через дом, принадлежат парковке. Смотреть проект шифр АПУ.053-ГС-ОВ;
6. Узлы пересечения трубопроводов отопления и водоснабжения см. на схеме лист 27
7. Узлы пересечения трубопроводов отопления при поворотах и ответвлениях см. на схеме лист 26.
7. Приборы отопления, расположенные у витражей, монтируются на ножках.

Условные обозначения:

Эт.	Радиатор "PURMO" панельный "Ventil Compact"	
1	CV11-500-1000	3

Индекс предварительной настройки клапана терморегулятора

Эт.	Радиатор "PIANOFORTETOWER" (22секции)
1	100(Глубина)-1760(Высота)-591(Ширина)

Эт.	Радиатор "PURMO" панельный "Compact"
1	C11-500-400

							АПУ.053-12-ОВ
1	1	–	94-19			03.19	Многоэтажные жилые дома со встроенно-пристроенными помещениями и отдельно стоящими зданиями общественного назначения, распределительного пункта, трансформаторных подстанций, дренажных насосных станций, подземных автостоянок и детского дошкольного образовательного учреждения в границах улиц Красных Борцов-Кировоградской-Кунцево-Уральских рабочих в Орджоникидзевском районе г.Екатеринбурга. IV очередь строительства. Жилые дома со встроенно-пристроенными помещениями, трансформаторной подстанцией и подземной автостоянкой.
Изм.	Кол.уч.	Лист	N док.	Подпись	Дата		
Разработал		Джуган			23.07.18	1 этап строительства 27-этажный жилой дом со встроенно-пристроенными помещениями общественного назначения	Стадия: Р; Лист: 5; Листов:
Проверил		Пашаева			23.07.18		
Нач.отдела		Пашаева			23.07.18		
Г А П		Фурик			23.07.18	Отопление и вентиляция. План 1 этажа	АО КОРПОРАЦИЯ АТОМСТРОЙКОМПЛЕКС

Чижик | СС | Фурик Алексеенко Котикова | АР ВК ЭЛ | Взам. инв.N | Подпись и дата | Инв.N подл.

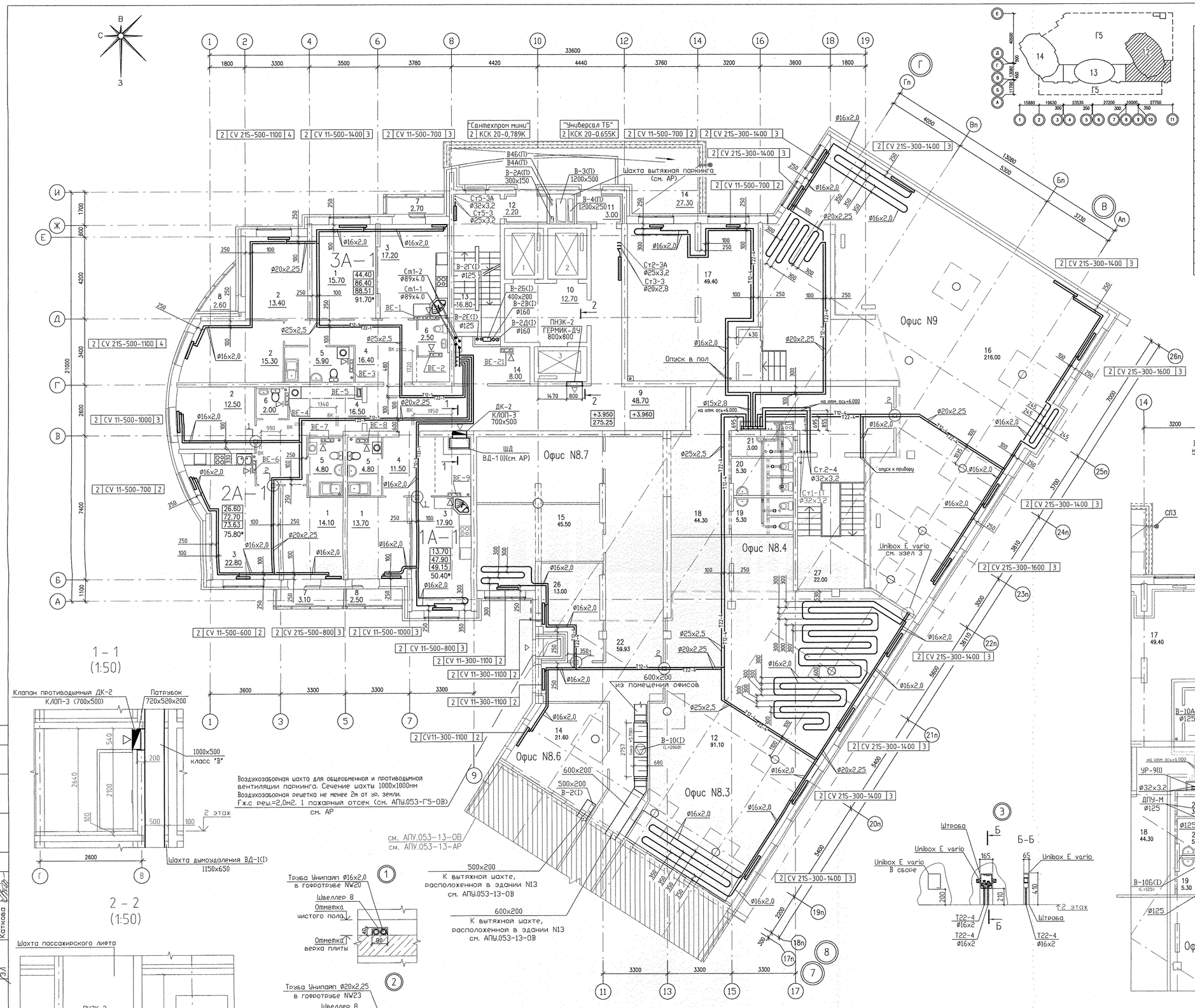

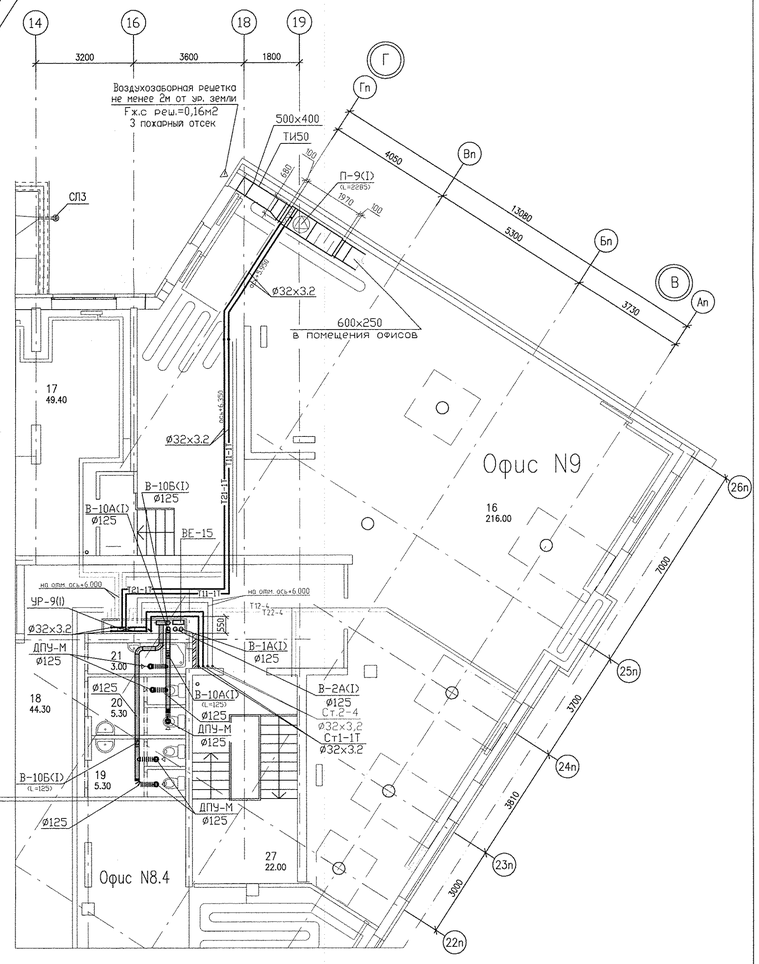

ЭКСПЛИКАЦИЯ ПОМЕЩЕНИЙ

Номер помещения	Наименование	Площадь, м2	Кат. помещения
	ПОМЕЩЕНИЯ КВАРТИР		
1	Гостиная	43.10	
2	Спальня	41.20	
3	Кухня-столовая	58.20	
4	Прихожая	44.40	
5	Ванная	15.50	
6	Сан. узел	4.50	
7	Балкон	5.80	
8	Лоджия	5.10	
	Итого помещений квартир:	217.80	
	ОБЩЕДОМОВЫЕ ПОМЕЩЕНИЯ		
9	Коридор	48.70	
10	Лифтовый холл	12.70	
11	Тамбур	3.00	
12	Тамбур	2.20	
13	Лестничная клетка	16.80	
14	Тех. помещение	8.00	
15	Переходной балкон	27.30	
	Итого общедомовых помещений:	118.70	

ЭКСПЛИКАЦИЯ ПОМЕЩЕНИЙ ОТНОСЯЩИХСЯ К ЗДАНИЮ N13

Номер помещения	Наименование	Площадь, м2	Кат. помещения
	Офис N8.3		
11	Помещение офиса	63.60	
	Офис N8.4		
12	Помещение офиса	91.10	
	Офис N8.6		
14	Помещение офиса	21.60	
	Офис N8.7		
15	Помещение офиса	21.40	
	Офис N9		
16	Помещение офиса	216.00	
17	Комната переговоров	49.40	
18	Коридор	44.30	
19	Сан. узел женский	5.30	
20	Сан. узел мужской	5.30	
21	Помещение уборочного инвентаря	3.00	
22	Коридор	59.93	

Вентиляция и теплоснабжение.
Фрагмент плана 2-го этажа
в осях 14...19/Гп...Ап.../22п...26п
(1:100)

Примечание:

1. Схемы вентканалов ВЕ-1 ... ВЕ-9,ВЕ-21 см. раздел АР листы 31-36;
2. Решетки, не указаннные на плане, принять регулируемые 150x200;
3. Все подводки к приборам отопления "Purmo" выполнить трубой металлопластиковой "Унипайп" диаметром 16x2,0 мм;
4. В межквартирном коридоре трубы отопления проложить в изоляции "Energoflex Super Protect" толщиной 9мм;
5. Системы В-3(П);В-4(П);В-4А(П);В-4Б(П);В-2А(П), проходящие в вытяжной шахте через дом, принадлежат парковке. Смотреть проект шифр АПУ.053-Г5-ОВ;
6. Узлы пересечения трубопроводов отопления и водоснабжения см. на схеме лист 27.
7. Узлы пересечения трубопроводов отопления при поворотах и ответвлениях см. на схеме лист 26.
8. Офисы N9, N8.3, N8.4, N8.6, N8.7 относятся функционально к зданию N13 (шифр АПУ.053-13-ОВ), но конструктивно входят в строительные объемы жилого дома N12 на втором этаже.

Отопление офисов и теплоснабжение приточной вентиляционной установки для указанных помещений, целесообразно осуществлять от ИТП N1, расположенного в техподвале жилого дома N12. В связи с этим, было принято решение проработать в данной рабочей документации разводку системы отопления N4, и системы теплоснабжения N1T, которые обслуживают офисы N9, N8.3, N8.4, N8.6, N8.7 совместно со встроенными помещениями жилого дома N12 на первом этаже.

Разводка воздуховодов по рабочим помещениям офисов будет представлена в проекте шифр АПУ.053-13-ОВ.

Условные обозначения:

Эт.	Радиатор "PURMO" панельный "Ventil Compact"	
2	CV11-500-1000	3

Индекс предварительной настройки клапана терморегулятора

Изм.	Кол.уч.	Лист	N док.	Подпись	Дата
Разработал	Джуган				23.07.18
Проверил	Пашаева				23.07.18
Нач.отдела	Пашаева				23.07.18
Г А П	Фурик				23.07.18

АПУ.053-12-ОВ

Многоэтажные жилые дома со встроенно-пристроенными помещениями и отдельно стоящими зданиями общественного назначения, распределительного пункта, трансформаторных подстанций, дренажных насосных станций, подземных автостоянок и детского дошкольного образовательного учреждения в границах улиц Красных борцов-Кировградской-Кузнецова-Уральских рабочих в Орджоникидзевском районе г.Екатеринбурга. IV очередь строительства. Жилые дома со встроенно-пристроенными помещениями, трансформаторной подстанцией и подземной автостоянкой.

1 этап строительства
27-этажный жилой дом со встроенно-пристроенными помещениями общественного назначения

Отопление и вентиляция.
План 2 этажа

Стадия	Лист	Листов
Р	6	

АО КОРПОРАЦИЯ АТОМСТРОЙКОМПЛЕКС

ЭКСПЛИКАЦИЯ ПОМЕЩЕНИЙ

Номер помещения	Наименование	Площадь, м2	Кат. помещения
	ПОМЕЩЕНИЯ КВАРТИР		
1	Гостиная	106.90	
2	Спальня	85.50	
3	Кухня-столовая	132.60	
4	Коридор	95.60	
5	Ванная	34.60	
6	Сан. узел	11.30	
7	Балкон	8.50	
8	Лоджия	7.40	
	Итого помещений квартир:	485.00	
	ОБЩЕДОМОВЫЕ ПОМЕЩЕНИЯ		
9	Коридор	62.10	
10	Лифтовый холл	12.70	
11	Тамбур	3.00	
12	Тамбур	2.20	
13	Лестничная клетка	16.80	
14	Тех. помещение	8.00	
15	Переходной балкон	10.00	
	Итого общедомовых помещений:	114.80	

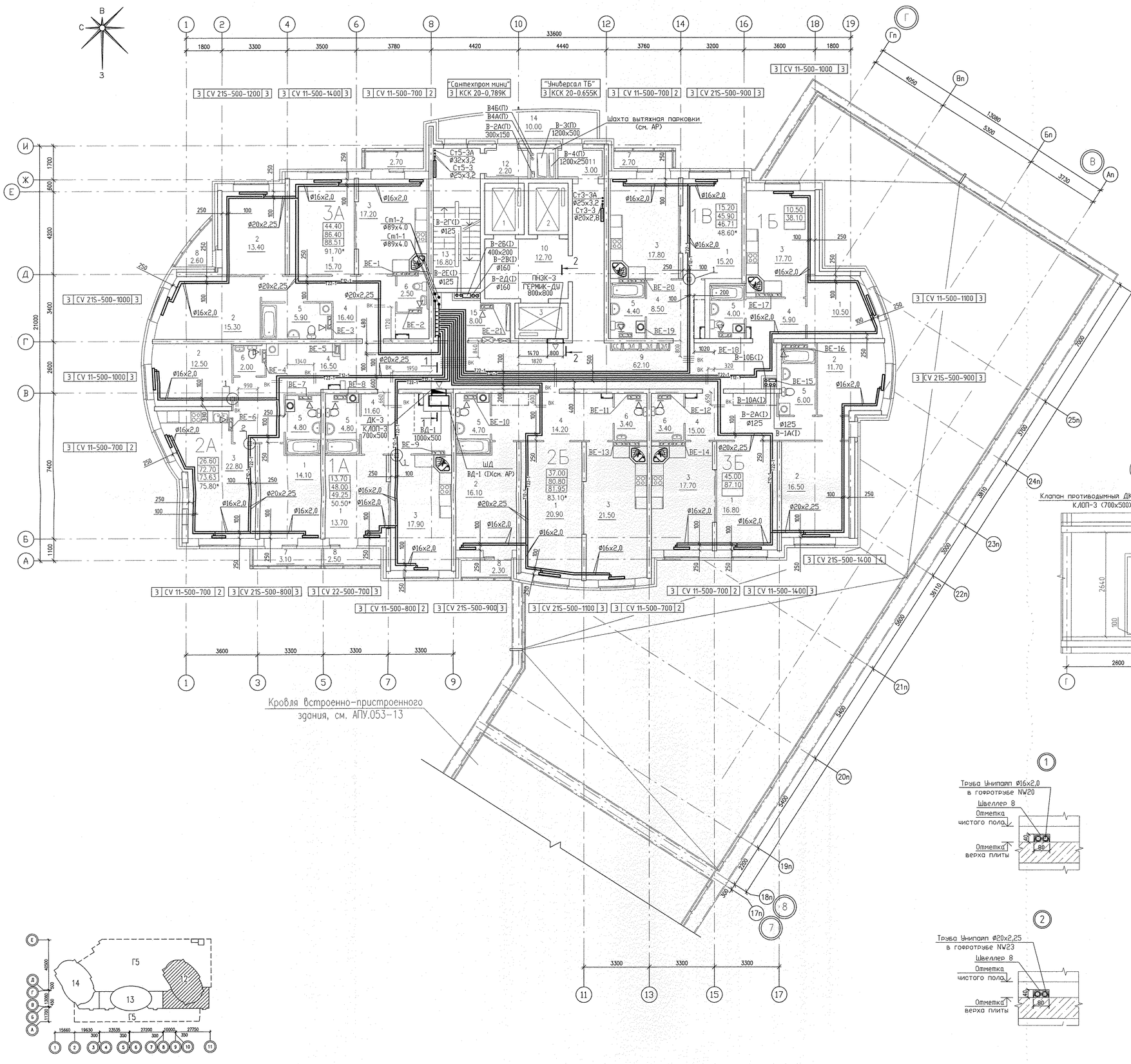

1 - 1 (1:50)

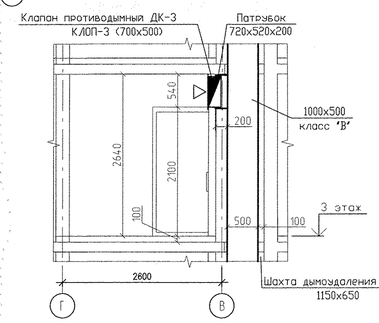

2 - 2 (1:50)

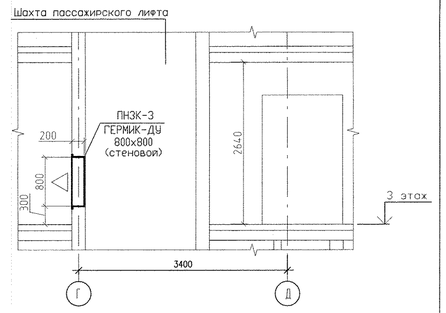

Условные обозначения:

3т	Радиатор "PURMO" панельный "Ventil Compact"		Индекс предварительной настройки клапана терморегулятора
3	CV11-500-1000	3	

Примечание:

1. Схемы вентканалов ВЕ-1 ... ВЕ-21 см. раздел АР листы 31-36;
2. Решетки, не указанные на плане, принять регулируемые 150х200;
3. Все подводки к приборам отопления "Purmo" выполнить трубой металлопластиковой "Унипайп" диаметром 16х2,0 мм
4. В межквартирном коридоре трубы отопления проложить в изоляции "Energoflex Super Protect" толщиной 9мм;
5. Системы В-3(П);В-4(П);В-4А(П);В-4Б(П);В-2А(П), проходящие в вытяжной шахте через дом, принадлежат парковке. Смотреть проект шифр АПУ.053-ГС-ОВ
6. Узлы пересечения трубопроводов отопления и водоснабжения см. на схеме лист 27.
7. Узлы пересечения трубопроводов отопления при поворотах и ответвлениях см. на схеме лист 26.

Изм.	Кол.уч.	Лист	N док.	Подпись	Дата
Разработал		Джуган			23.07.18
Проверил		Пашаева			23.07.18
Нач.отдела		Пашаева			23.07.18
Г А П		Фурик			23.07.18

АПУ.053-12-ОВ

Многоэтажные жилые дома со встроенно-пристроенными помещениями и отдельно стоящими зданиями общественного назначения, распределительного пункта, трансформаторных подстанций, дренажных насосных станций, подземных автостоянок и детского дошкольного образовательного учреждения в кронах улиц Красных борцов-Кировградской-Кузнецова-Уральских рабочих в Орджоникидзевском районе г.Екатеринбурга. IV очередь строительства. Жилые дома со встроенно-пристроенными помещениями, трансформаторной подстанцией и подземной автостоянкой.

1 этап строительства
27-этажный жилой дом со встроенно-пристроенными помещениями общественного назначения

Стадия	Лист	Листов
Р	7	

Отопление и вентиляция. План 3 этажа.

АО КОРПОРАЦИЯ АТОМСТРОЙКОМПЛЕКС

Инв.N подл. | Подпись и дата | Взам. инв.N | АР | ВК | ЭЛ | Фурик | Алексеенко | Каткова | СС | Чижик

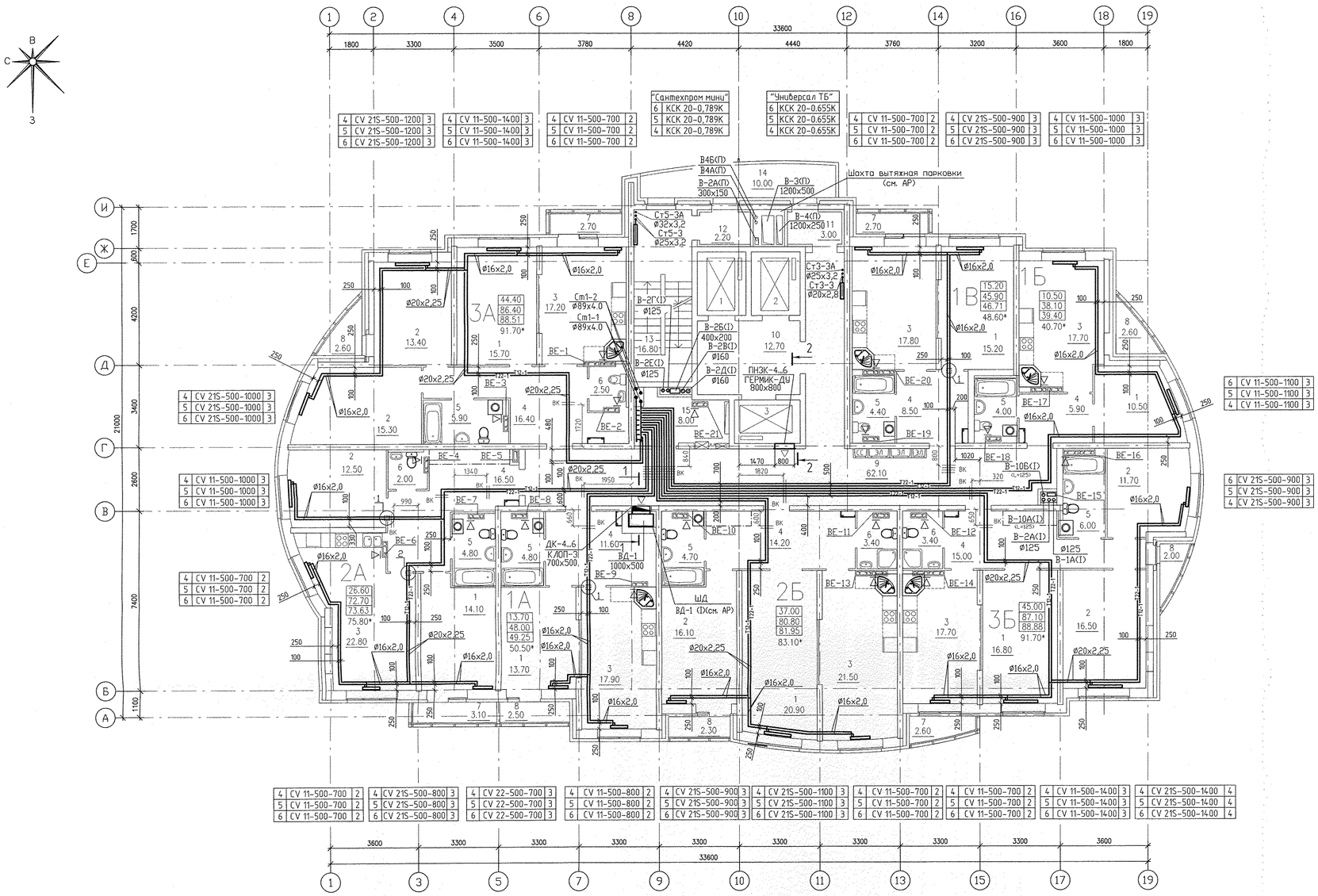

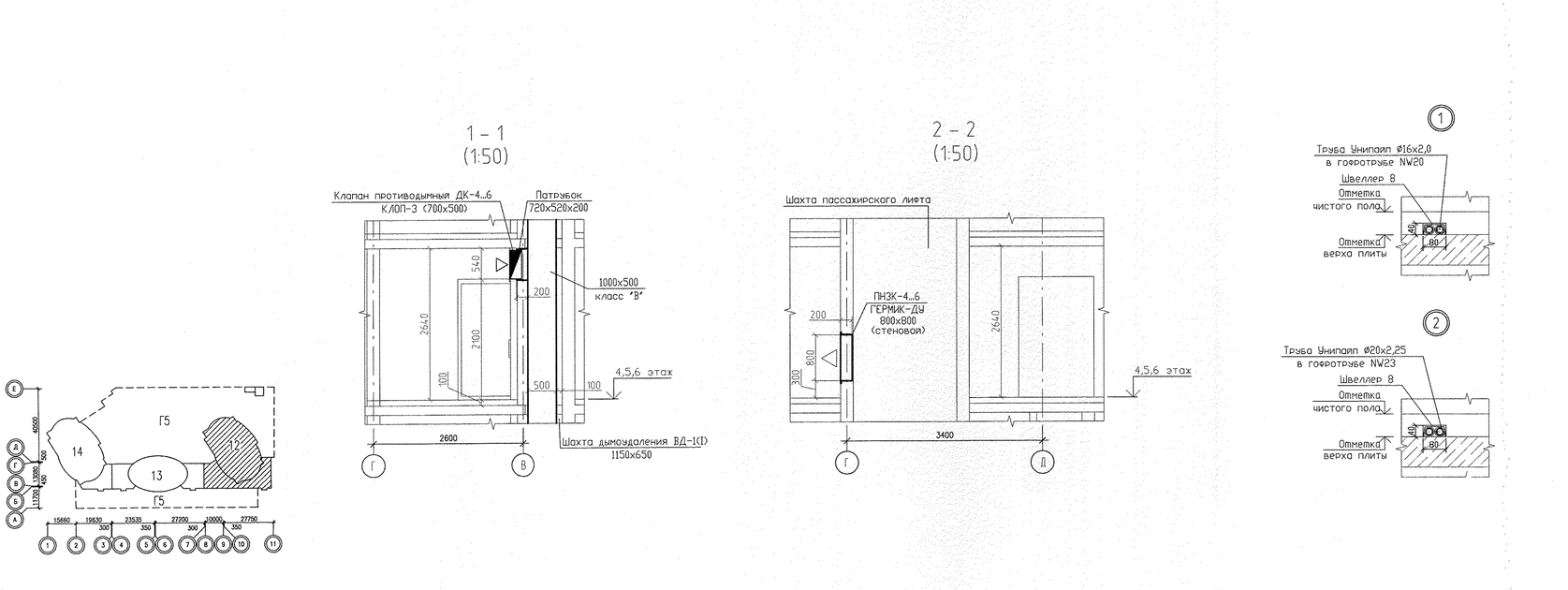

ЭКСПЛИКАЦИЯ ПОМЕЩЕНИЙ

Номер помещения	Наименование	Площадь, м2	Кат. помещения
	ПОМЕЩЕНИЯ КВАРТИР		
1	Гостиная	106.90	
2	Спальня	85.50	
3	Кухня-столовая	114.90	
4	Коридор	88.10	
5	Ванная	34.60	
6	Сан. узел	11.30	
7	Балкон	11.10	
8	Лоджия	12.00	
	Итого помещений квартир:	464.40	
	ОБЩЕДОМОВЫЕ ПОМЕЩЕНИЯ		
9	Коридор	62.10	
10	Лифтовый холл	12.70	
11	Тамбур	3.00	
12	Тамбур	2.20	
13	Лестничная клетка	16.80	
14	Переходной балкон	10.00	
15	Техническое помещение	8.00	
	Итого общедомовых помещений:	114.80	

Условные обозначения:

Эт.	Радиатор "PURMO" панельный "Ventil Compact"		Индекс предварительной настройки клапана терморегулятора
4	CV11-500-1000	3	

Примечание:

1. Схемы вентканалов ВЕ-1 … ВЕ-21 см. раздел АР листы 31-36;
2. Решетки, не указаннные на плане, принять регулируемые 150х200;
3. Все подводки к приборам отопления "Purmo" выполнить трубой металлопластиковой "Унипайп" диаметром 16х2,0 мм
4. В межквартирном коридоре трубы отопления пролохить в изоляции "Energoflex Super Protect" толщиной 9мм;
5. Системы В-3(П);В-4(П);В-4А(П);В-4Б(П);В-2А(П), проходящие в вытяжной шахте через дом, принадлежат парковке. Смотреть проект шифр АПУ.053-ГТ-ОВ
6. Узлы пересечения трубопроводов отопления и водоснабжения см. на схеме лист 27.
7. Узлы пересечения трубопроводов отопления при поворотах и ответвлениях см. на схеме лист 26.

						АПУ.053-12-ОВ
						Многоэтажные жилые дома со встроенно-пристроенными помещениями и отдельно стоящими зданиями общественного назначения, распределительного пункта, трансформаторная подстанций, дренажных насосных станций, подземных автостоянок и детского дошкольного образовательного учреждения в границах улиц Красных борцов-Кировоградской-Кузнецова-Уральских рабочих в Орджоникидзевском районе г.Екатеринбурга. IV очередь строительства. Жилые дома со встроенно-пристроенными помещениями, трансформаторной подстанцией и подземной автостоянкой.
Изм.	Кол.уч.	Лист	N док.	Подпись	Дата	
Разработал		Джуган			23.07.18	1 этап строительства 27-этажный жилой дом со встроенно-пристроенными помещениями общественного назначения
Проверил		Пашаева			23.07.18	Стадия: Р; Лист: 8; Листов:
Нач.отдела		Пашаева			23.07.18	
Г А П		Фурик			23.07.18	Отопление и вентиляция. План 4-6 этажей
						АО КОРПОРАЦИЯ АТОМСТРОЙКОМПЛЕКС

Инв.N подл. | Подпись и дата | Взам. инв.N | АР | ВК | ЭЛ | СС | Чужик | Фурик | Алексеенко | Каткова

ЭКСПЛИКАЦИЯ ПОМЕЩЕНИЙ

Номер помещения	Наименование	Площадь, м2	Кат. помещения
	ПОМЕЩЕНИЯ КВАРТИР		
1	Гостиная	106.90	
2	Спальня	85.50	
3	Кухня-столовая	114.90	
4	Коридор	88.10	
5	Ванная	34.60	
6	Сан. узел	11.30	
7	Балкон	11.10	
8	Лоджия	12.00	
	Итого помещений квартир:	464.40	
	ОБЩЕДОМОВЫЕ ПОМЕЩЕНИЯ		
9	Коридор	62.10	
10	Лифтовый холл	12.70	
11	Тамбур	3.00	
12	Тамбур	2.20	
13	Лестничная клетка	16.80	
14	Переходной балкон	10.00	
15	Техническое помещение	8.00	
	Итого общедомовых помещений:	114.80	

Фрагмент плана 7-го этажа

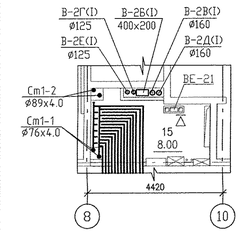

1 – 1 (1:50)

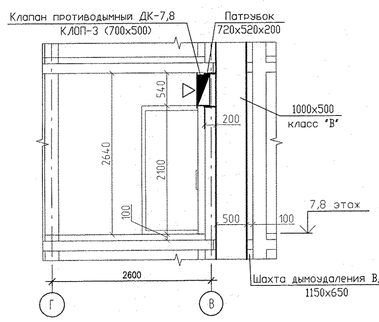

2 – 2 (1:50)

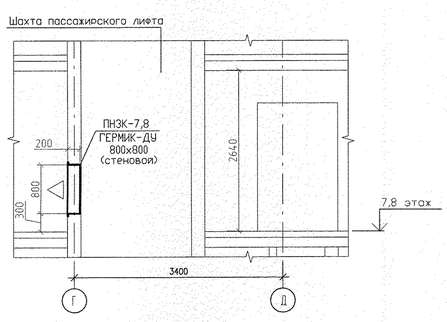

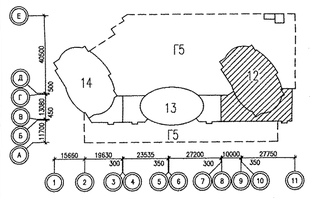

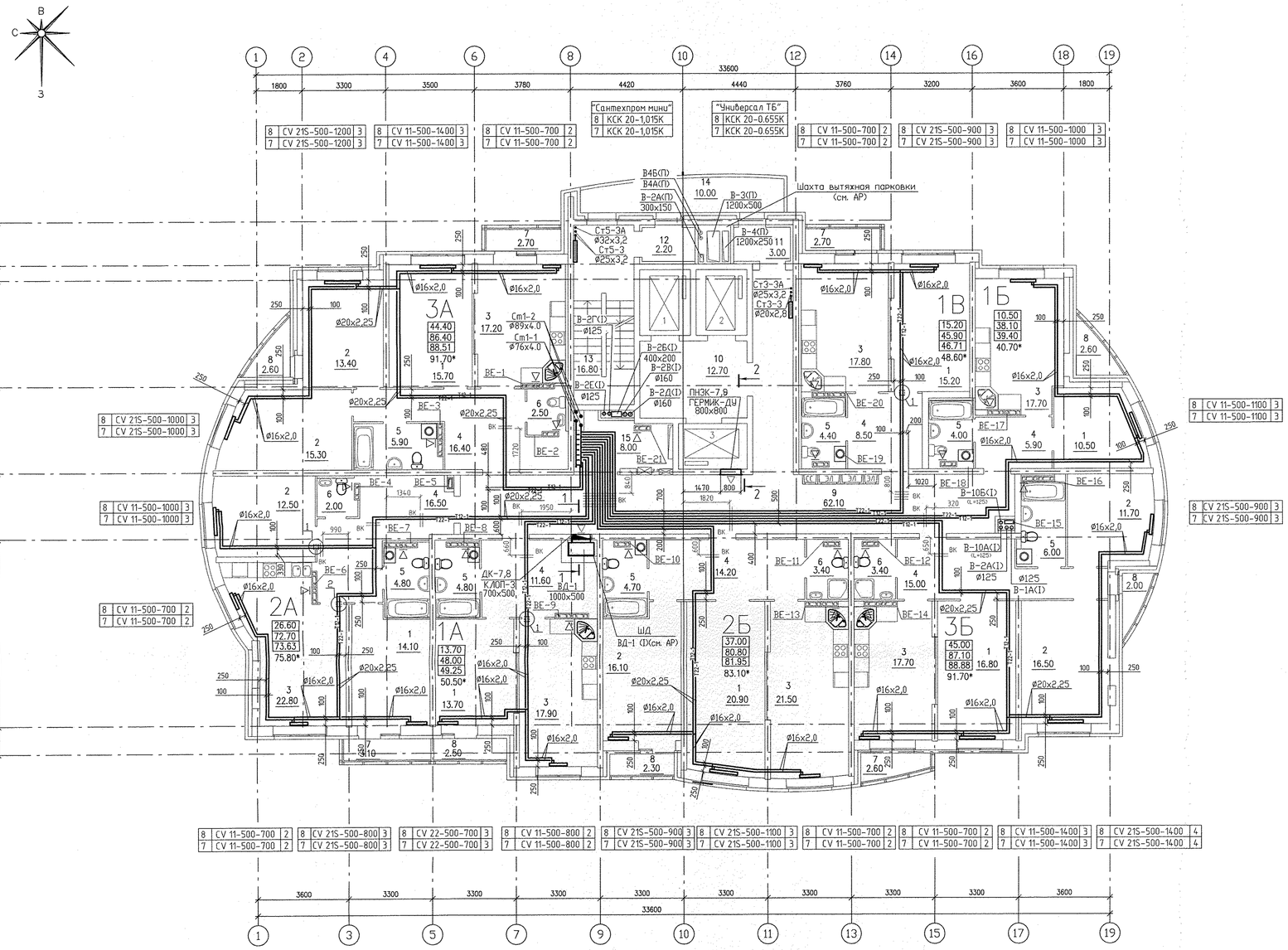

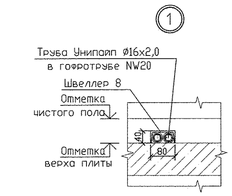

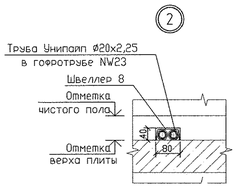

Условные обозначения:

Эт.	Радиатор 'PURMO' панельный 'Ventil Compact'		Индекс предварительной настройки клапана терморегулятора
8	CV11-500-1000	3	

Примечание:

1. Схемы вентканалов ВЕ-1 ... ВЕ-21 см. раздел АР листы 31-36;
2. Решетки, не указаннные на плане, принять регулируемые 150x200;
3. Все подводки к приборам отопления 'Purmo' выполнить трубой металлопластиковой 'Унипайп' диаметром 16x2,0 мм
4. В межквартирном коридоре трубы отопления проложить в изоляции 'Energoflex Super Protect' толщиной 9мм;
5. Системы В-3(П);В-4(П);В-4А(П);В-4Б(П);В-2А(П), проходящие в вытяжной шахте через дом, принадлежат парковке. Смотреть проект шифр АПУ.053-ГС-ОВ
6. Узлы пересечения трубопроводов отопления и водоснабжения см. на схеме лист 27.
7. Узлы пересечения трубопроводов отопления при поворотах и ответвлениях см. на схеме лист 26.

						АПУ.053-12-ОВ	
						Многоэтажные жилые дома со встроенно-пристроенными помещениями и отдельно стоящими зданиями общественного назначения, распределительного пункта, трансформаторных подстанций, дренажных насосных станций, подземных автостоянок и детского дошкольного образовательного учреждения в границах улиц Красных борцов-Кировградской-Кузнецова-Уральских рабочих в Орджоникидзевском районе г.Екатеринбурге. IV очередь строительства. Жилые дома со встроенно-пристроенными помещениями, трансформаторной подстанцией и подземной автостоянкой.	
Изм.	Кол.уч.	Лист	N док.	Подпись	Дата		
Разработал		Джуган			23.07.18	1 этап строительства	Стадия: Р; Лист: 9; Листов:
Проверил		Пашаева			23.07.18	27-этажный жилой дом со встроенно-пристроенными помещениями общественного назначения	
Нач.отдела		Пашаева			23.07.18		
Г А П		Фурик			23.07.18	Отопление и вентиляция. План 7,8 этажей	АО КОРПОРАЦИЯ АТОМСТРОЙКОМПЛЕКС

Инв.N подл. | Подпись и дата | Взам. инв.N | АР Фурик | ВК Алексеенко | СС Чижик | ОЛ Каткова

ЭКСПЛИКАЦИЯ ПОМЕЩЕНИЙ

Номер помещения	Наименование	Площадь, м2	Кат. помещения
	ПОМЕЩЕНИЯ КВАРТИР		
1	Гостиная	106.90	
2	Спальня	85.50	
3	Кухня-столовая	114.90	
4	Коридор	88.10	
5	Ванная	34.60	
6	Сан. узел	11.30	
7	Балкон	11.10	
8	Лоджия	12.00	
	Итого помещений квартир:	464.40	
	ОБЩЕДОМОВЫЕ ПОМЕЩЕНИЯ		
9	Коридор	62.10	
10	Лифтовый холл	12.70	
11	Тамбур	3.00	
12	Тамбур	2.20	
13	Лестничная клетка	16.80	
14	Переходной балкон	10.00	
15	Техническое помещение	8.00	
	Итого общедомовых помещений:	114.80	

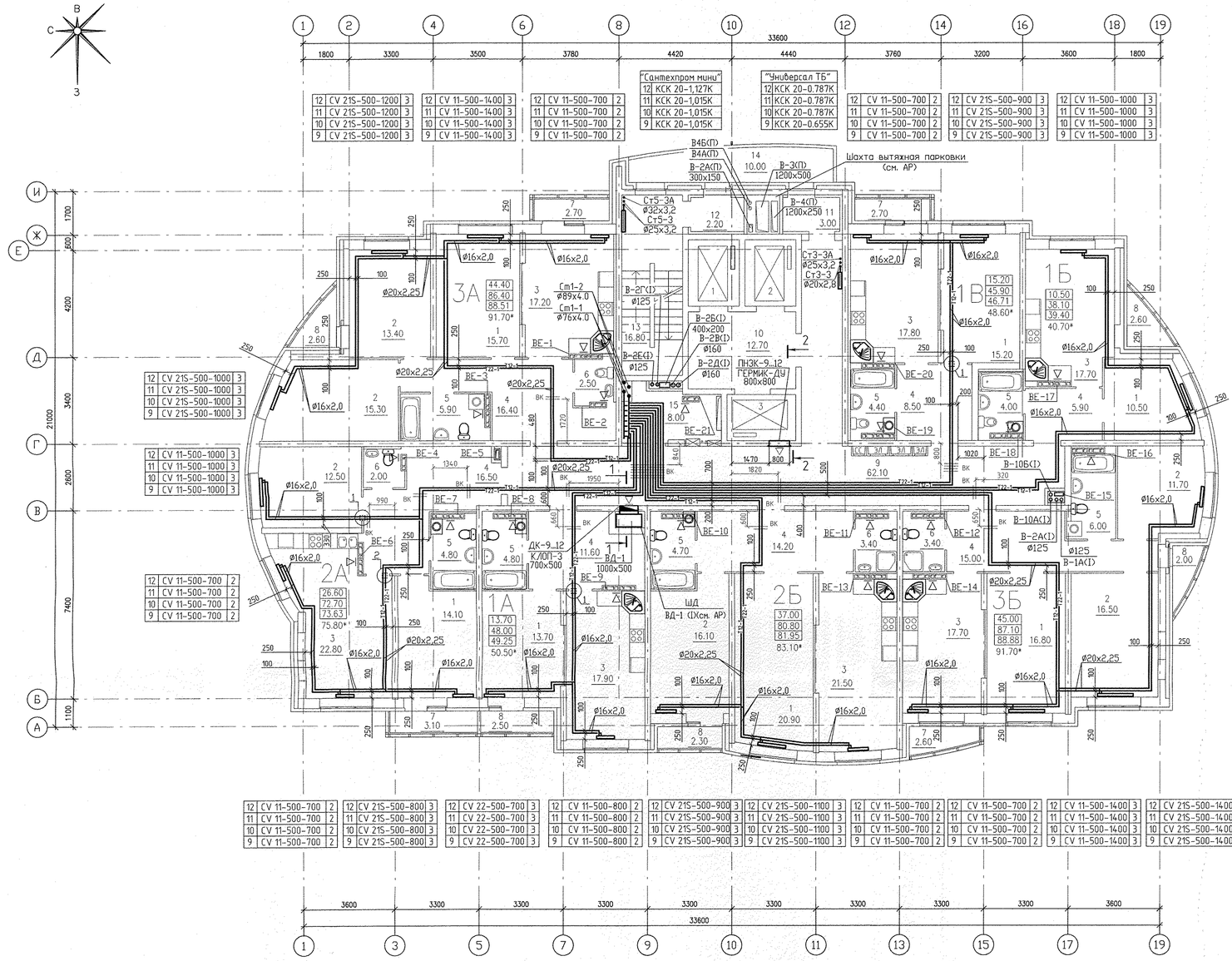

1 - 1 (1:50)

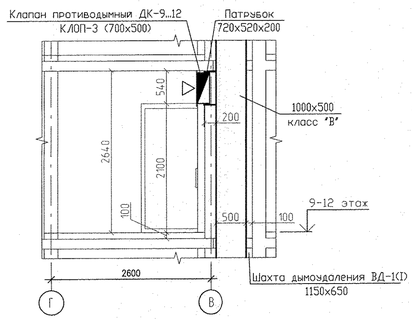

2 - 2 (1:50)

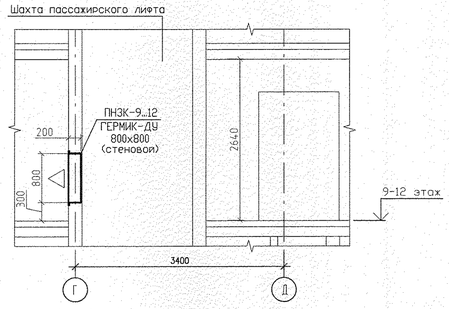

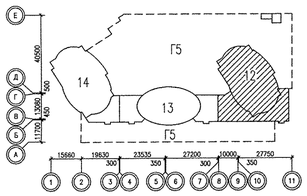

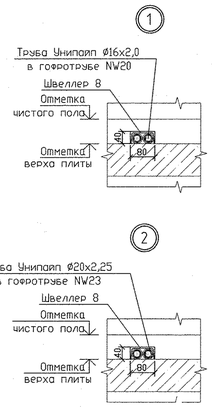

Условные обозначения:

Эт	Радиатор "PURMO" панельный "Ventil Compact"		Индекс предварительной настройки клапана терморегулятора
12	CV11-500-1000	3	

Примечание:

1. Схемы вентканалов ВЕ-1 … ВЕ-21 см. раздел АР листы 31-36;
2. Решетки, не указанные на плане, принять регулируемые 150х200;
3. Все подводки к приборам отопления "Purmo" выполнить трубой металлопластиковой "Унипайп" диаметром 16х2,0 мм
4. В межквартирном коридоре трубы отопления проложить в изоляции "Energoflex Super Protect" толщиной 9мм;
5. Системы В-3(П);В-4(П);В-4А(П);В-4Б(П);В-2А(П), проходящие в вытяжной шахте через дом, принадлежат парковке. Смотреть проект шифр АПУ.053-ГС-ОВ
6. Узлы пересечения трубопроводов отопления и водоснабжения см. на схеме лист 27.
7. Узлы пересечения трубопроводов отопления при поворотах и ответвлениях см. на схеме лист 26.

Изм.	Кол.уч.	Лист	N док.	Подпись	Дата
Разработал		Джуган			23.07.18
Проверил		Пашаева			23.07.18
Нач.отдела		Пашаева			23.07.18
Г А П		Фурик			23.07.18

АПУ.053-12-ОВ

Многоэтажные жилые дома со встроенно-пристроенными помещениями и отдельно стоящими зданиями общественного назначения, распределительного пункта, трансформаторных подстанций, дренажных насосных станций, подземных автостоянок и детского дошкольного образовательного учреждения в границах улиц Красных борцов-Кировградской-Кунгурско-Уральских рабочих в Орджоникидзевском районе г.Екатеринбурга. IV очередь строительства. Жилые дома со встроенно-пристроенными помещениями, трансформаторной подстанцией и подземной автостоянкой.

1 этап строительства
27-этажный жилой дом со встроенно-пристроенными помещениями общественного назначения

Стадия	Лист	Листов
Р	10	

Отопление и вентиляция.
План 9-12 этажей

АО "КОРПОРАЦИЯ АТОМСТРОЙКОМПЛЕКС"

Инв.№ подл. | Подпись и дата | Взам. инв.№ | АР ВК ЭЛ | СС | Чижик | Фурик | Алексеенко | Каткова

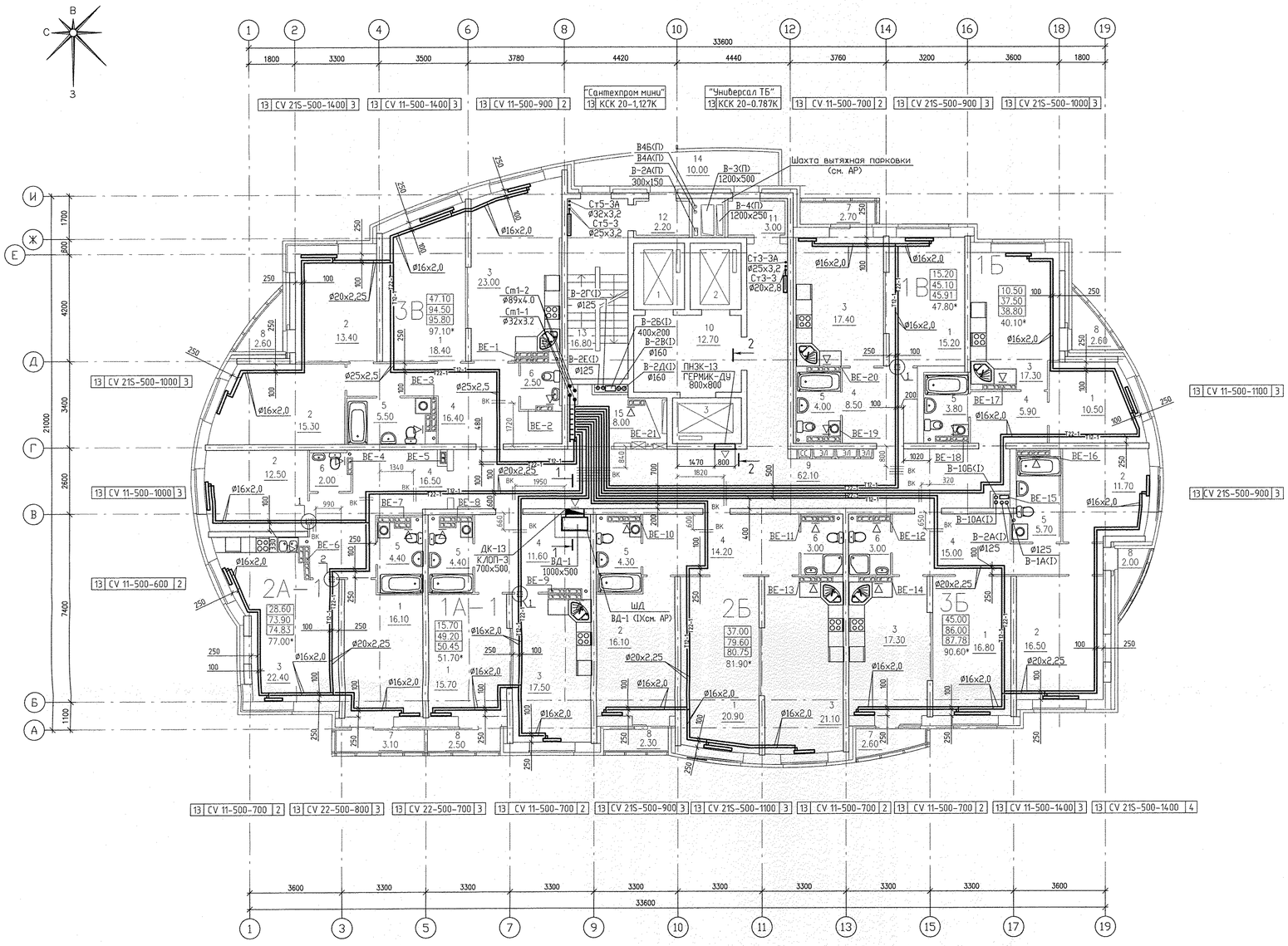

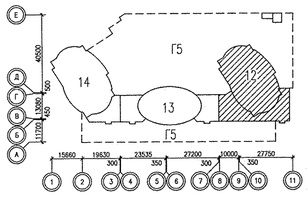

1 – 1 (1:50)

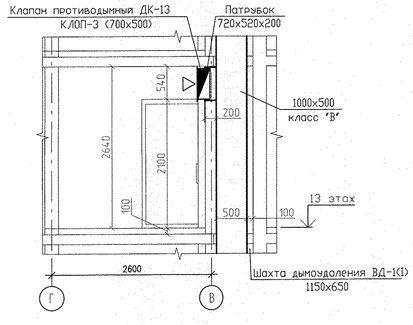

2 – 2 (1:50)

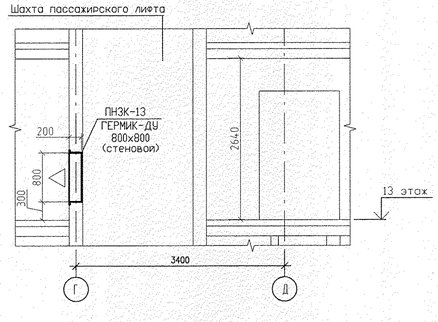

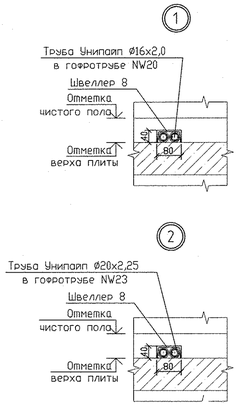

ЭКСПЛИКАЦИЯ ПОМЕЩЕНИЙ

Номер помещения	Наименование	Площадь, м2	Кат. помещения
	ПОМЕЩЕНИЯ КВАРТИР		
1	Гостиная	113.60	
2	Спальня	85.50	
3	Кухня-столовая	136.00	
4	Коридор	88.10	
5	Ванная	32.10	
6	Сан. узел	10.50	
7	Балкон	8.40	
8	Лоджия	12.00	
	Итого помещений квартир:	486.20	
	ОБЩЕДОМОВЫЕ ПОМЕЩЕНИЯ		
9	Коридор	62.10	
10	Лифтовый холл	12.70	
11	Тамбур	3.00	
12	Тамбур	2.20	
13	Лестничная клетка	16.80	
14	Переходной балкон	10.00	
15	Техническое помещение	8.00	
	Итого общедомовых помещений:	114.80	

Условные обозначения:

Эт.	Радиатор "PURMO" панельный "Ventil Compact"		Индекс предварительной настройки клапана терморегулятора
13	CV11-500-1000	3	

Примечание:

1. Схемы вентканалов ВЕ-1 … ВЕ-21 см. раздел АР листы 31-36;
2. Решетки, не указанные на плане, принять регулируемые 150х200;
3. Все подводки к приборам отопления "Purmo" выполнить трубой металлопластиковой "Унипайп" диаметром 16х2,0 мм
4. В межквартирном коридоре трубы отопления проложить в изоляции "Energoflex Super Protect" толщиной 9мм;
5. Системы В-3(П);В-4(П);В-4А(П);В-4Б(П);В-2А(П), проходящие в вытяжной шахте через дом, принадлежат парковке. Смотреть проект шифр АПУ.053-ГС-ОВ
6. Узлы пересечения трубопроводов отопления и водоснабжения см. на схеме лист 27.
7. Узлы пересечения трубопроводов отопления при поворотах и ответвлениях см. на схеме лист 26.

Изм.	Кол.уч.	Лист	N док.	Подпись	Дата
Разработал	Джуган				23.07.18
Проверил	Пашаева				23.07.18
Нач.отдела	Пашаева				23.07.18
Г А П	Фурик				23.07.18

АПУ.053-12-ОВ

Многоэтажные жилые дома со встроенно-пристроенными помещениями и отдельно стоящими зданиями общественного назначения, распределительного пункта, трансформаторными подстанций, дренажных насосных станций, подземных автостоянок и детского дошкольного образовательного учреждения в границах улиц Красных борцов-Кировградской-Кузнецово-Уральских рабочих в Орджоникидзевском районе г.Екатеринбурга. IV очередь строительства. Жилые дома со встроенно-пристроенными помещениями, трансформаторной подстанцией и подземной автостоянкой.

1 этап строительства 27-этажный жилой дом со встроенно-пристроенными помещениями общественного назначения	Стадия	Лист	Листов
	Р	11	

Отопление и вентиляция. План 13 этажа.

АО КОРПОРАЦИЯ АТОМСТРОЙКОМПЛЕКС

Инв.N подл. | Подпись и дата | Взам. инв.N | АР Фурик | ВК Алексеенко | ЭЛ Каткова | СС | Чужик

ЭКСПЛИКАЦИЯ ПОМЕЩЕНИЙ

Номер помещения	Наименование	Площадь, м2	Кат. помещения
	ПОМЕЩЕНИЯ КВАРТИР		
1	Гостиная	113.60	
2	Спальня	85.50	
3	Кухня-столовая	136.00	
4	Коридор	88.10	
5	Ванная	32.10	
6	Сан. узел	10.50	
7	Балкон	8.40	
8	Лоджия	12.00	
	Итого помещений квартир:	486.20	
	ОБЩЕДОМОВЫЕ ПОМЕЩЕНИЯ		
9	Коридор	62.10	
10	Лифтовый холл	12.70	
11	Тамбур	3.00	
12	Тамбур	2.20	
13	Лестничная клетка	16.80	
14	Переходной балкон	10.00	
15	Техническое помещение	8.00	
	Итого общедомовых помещений:	114.80	

1 - 1
(1:50)

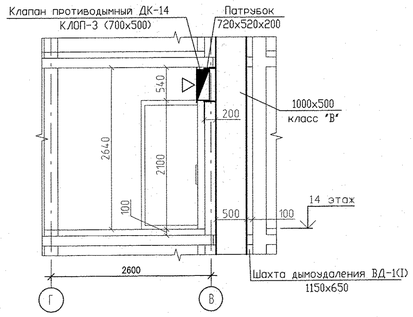

2 - 2
(1:50)

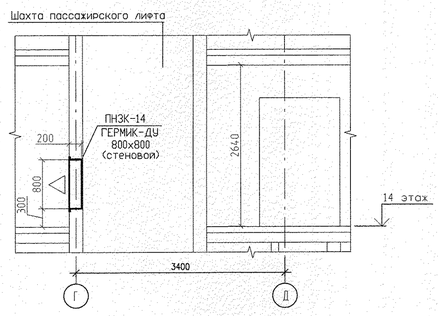

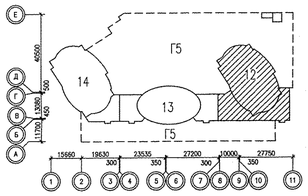

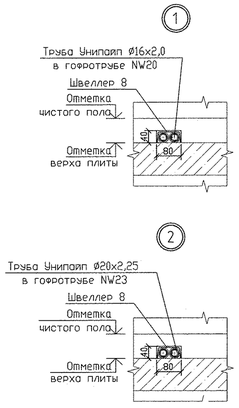

Условные обозначения:

3т	Радиатор "PURMO" панельный "Ventil Compact"		Индекс предварительной настройки клапана терморегулятора
14	CV11-500-1000	3	

Примечание:

1. Схемы вентканалов ВЕ-1 ... ВЕ-21 см. раздел АР листы 31-36;
2. Решетки, не указанные на плане, принять регулируемые 150х200;
3. Все подводки к приборам отопления "Purmo" выполнить трубой металлопластиковой "Унипайп" диаметром 16х2,0 мм
4. В межквартирном коридоре трубы отопления проложить в изоляции "Energoflex Super Protect" толщиной 9мм;
5. Системы В-3(П);В-4(П);В-4А(П);В-4Б(П);В-2А(П), проходящие в вытяжной шахте через дом, принадлежат парковке. Смотреть проект шифр АПУ.053-ГС-ОВ
6. Узлы пересечения трубопроводов отопления и водоснабжения см. на схеме лист 27.
7. Узлы пересечения трубопроводов отопления при поворотах и ответвлениях см. на схеме лист 26.

						АПУ.053-12-ОВ	
						Многоэтажные жилые дома со встроенно-пристроенными помещениями и отдельно стоящими зданиями общественного назначения, распределительного пункта, трансформаторных подстанций, дренажных насосных станций, подземных автостоянок и детского дошкольного образовательного учреждения в кварталах улиц Красных борцов-Кировградской-Кунцево-Уральских рабочих в Орджоникидзевском районе г.Екатеринбурга. IV очередь строительства. Жилые дома со встроенно-пристроенными помещениями, трансформаторной подстанцией и подземной автостоянкой.	
Изм.	Кол.уч.	Лист	N док.	Подпись	Дата		
Разработал		Джуган			23.07.18	1 этап строительства 27-этажный жилой дом со встроенно-пристроенными помещениями общественного назначения	Стадия: Р; Лист: 12; Листов:
Проверил		Пашаева			23.07.18		
Нач.отдела		Пашаева			23.07.18		
Г А П		Фурик			23.07.18	Отопление и вентиляция. План 14 этажа.	АО КОРПОРАЦИЯ АТОМСТРОЙКОМПЛЕКС

Инв.N подл. | Подпись и дата | Взам. инв.N | АР Фурик | ВК Алексеенко | ЭЛ Каткова | СС Чижик

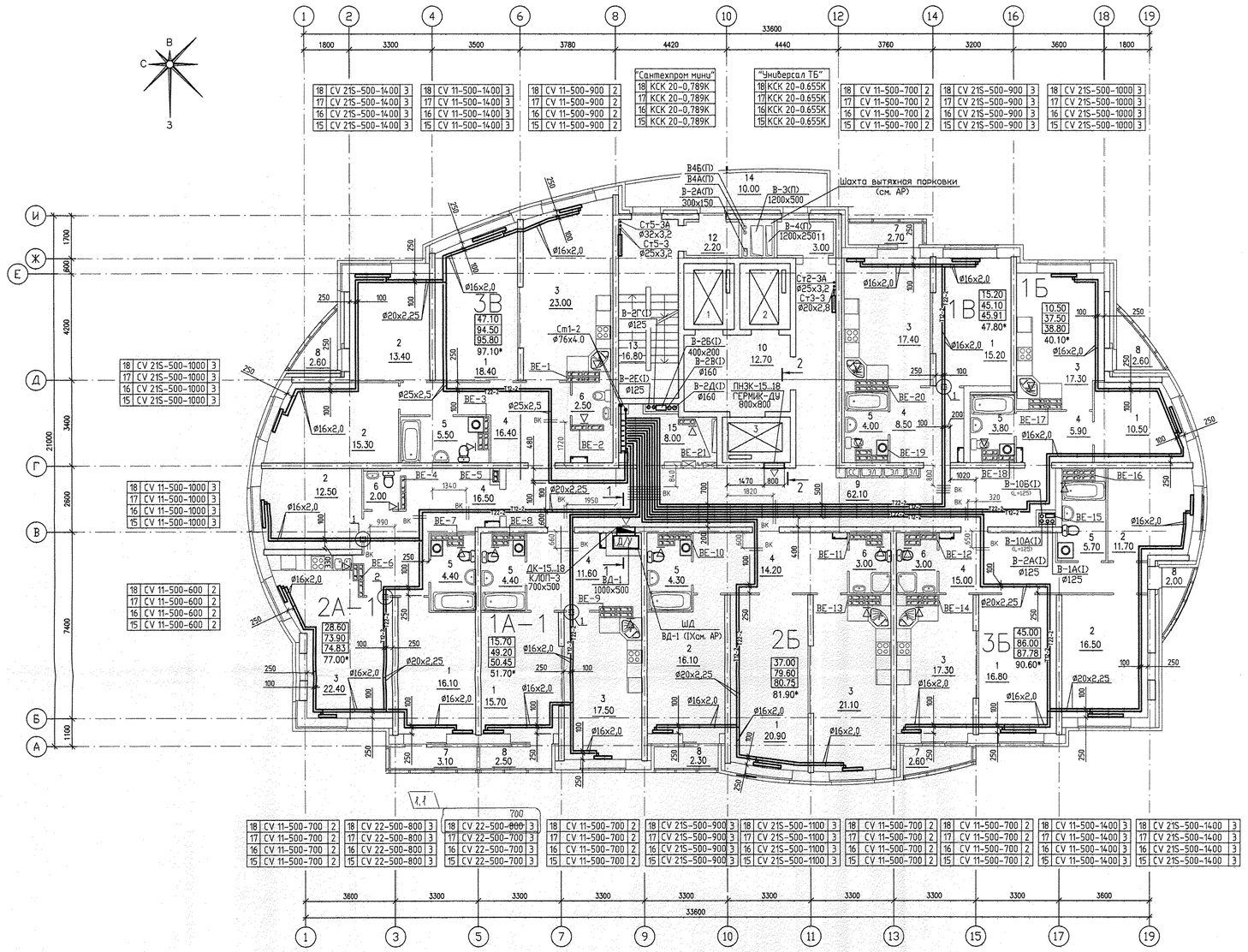

ЭКСПЛИКАЦИЯ ПОМЕЩЕНИЙ

Номер помещения	Наименование	Площадь, м2	Кат. помещения
	ПОМЕЩЕНИЯ КВАРТИР		
1	Гостиная	113.60	
2	Спальня	85.50	
3	Кухня-столовая	136.00	
4	Коридор	88.10	
5	Ванная	32.10	
6	Сан. узел	10.50	
7	Балкон	8.40	
8	Лоджия	12.00	
	Итого помещений квартир:	486.20	
	ОБЩЕДОМОВЫЕ ПОМЕЩЕНИЯ		
9	Коридор	62.10	
10	Лифтовый холл	12.70	
11	Тамбур	3.00	
12	Тамбур	2.20	
13	Лестничная клетка	16.80	
14	Переходной балкон	10.00	
15	Техническое помещение	8.00	
	Итого общедомовых помещений:	114.80	

Фрагмент плана 16, 17-го этажей

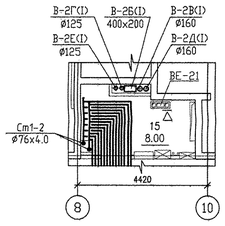

1 - 1
(1:50)

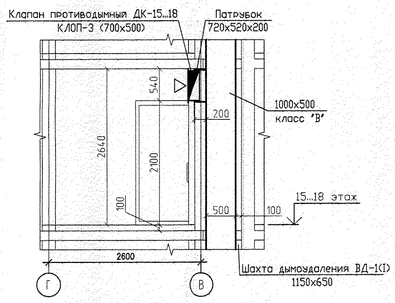

2 - 2
(1:50)

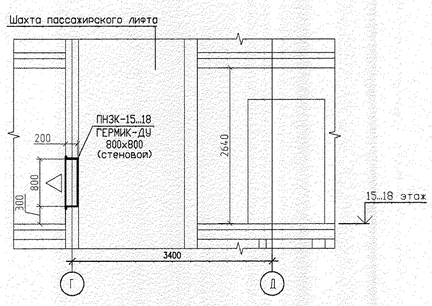

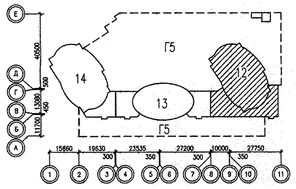

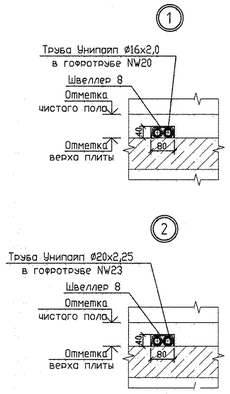

Условные обозначения:

Эт.	Радиатор "PURMO" панельный "Ventil Compact"		Индекс предварительной настройки клапана терморегулятора
18	CV11-500-1000	3	

Примечание:

1. Схемы вентканалов ВЕ-1 ... ВЕ-21 см. раздел АР листы 31-36;
2. Решетки, не указаннные на плане, принять регулируемые 150x200;
3. Все подводки к приборам отопления "Purmo" выполнить трубой металлопластиковой "Унипайп" диаметром 16x2,0 мм
4. В межквартирном коридоре трубы отопления проложить в изоляции "Energoflex Super Protect" толщиной 9мм;
5. Системы В-3(П);В-4(П);В-4А(П);В-4Б(П);В-2А(П), проходящие в вытяжной шахте через дом, принадлежат парковке. Смотреть проект шифр АПУ.053-Г5-ОВ
6. Узлы пересечения трубопроводов отопления и водоснабжения см. на схеме лист 27.
7. Узлы пересечения трубопроводов отопления при поворотах и ответвлениях см. на схеме лист 26.

Изм.	Кол.уч.	Лист	N док.	Подпись	Дата
1	1	–	94-19		03.19

АПУ.053-12-ОВ

Многоэтажные жилые дома со встроенно-пристроенными помещениями и отдельно стоящими зданиями общественного назначения, распределительного пункта, трансформаторных подстанций, дренажных насосных станций, подземных автостоянок и детского дошкольного образовательного учреждения в границах улиц Красных Борцов-Кировградской-Кузнецова-Уральских рабочих в Орджоникидзевском районе г.Екатеринбурга. IV очередь строительства. Жилые дома со встроенно-пристроенными помещениями, трансформаторной подстанцией и подземной автостоянкой.

Разработал	Джуган		23.07.18
Проверил	Пашаева		23.07.18
Нач.отдела	Пашаева		23.07.18
Г А П	Фурик		23.07.18

1 этап строительства
27-этажный жилой дом со встроенно-пристроенными помещениями общественного назначения

Стадия	Лист	Листов
Р	13	

Отопление и вентиляция.
План 15-18 этажа.

АО КОРПОРАЦИЯ АТОМСТРОЙКОМПЛЕКС

Формат А1

СОГЛАСОВАНО

АР	Фурик	СС	Чижик
ВК	Алексеенко		
ЭЛ	Каткова		

Взам. инв.N | Подпись и дата | Инв.N подл.

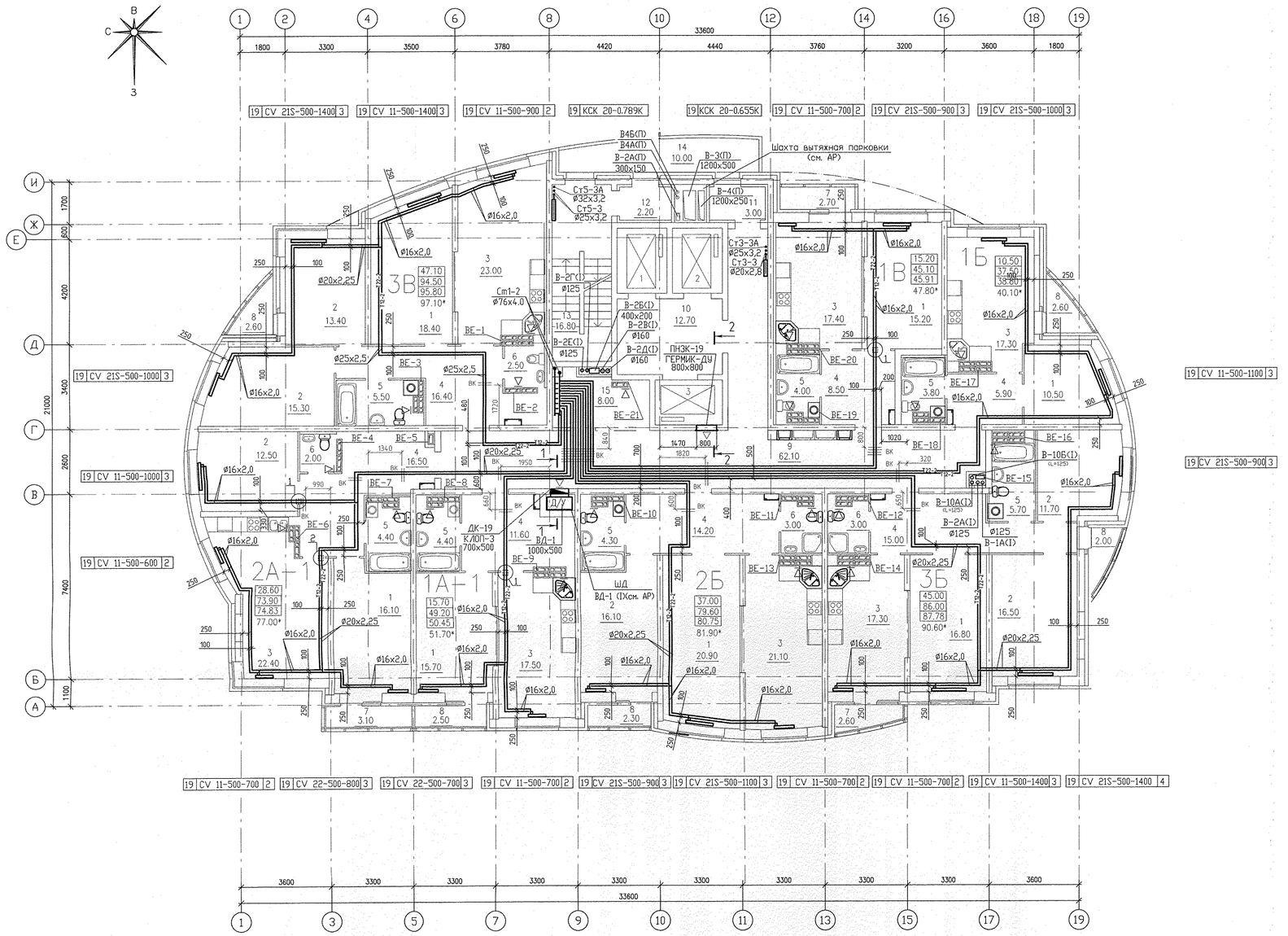

ЭКСПЛИКАЦИЯ ПОМЕЩЕНИЙ

Номер помещения	Наименование	Площадь, м2	Кат. помещения
	ПОМЕЩЕНИЯ КВАРТИР		
1	Гостиная	113.60	
2	Спальня	85.50	
3	Кухня-столовая	136.00	
4	Коридор	88.10	
5	Ванная	32.10	
6	Сан. узел	10.50	
7	Балкон	8.40	
8	Лоджия	12.00	
	Итого помещений квартир:	486.20	
	ОБЩЕДОМОВЫЕ ПОМЕЩЕНИЯ		
9	Коридор	62.10	
10	Лифтовый холл	12.70	
11	Тамбур	3.00	
12	Тамбур	2.20	
13	Лестничная клетка	16.80	
14	Переходной балкон	10.00	
15	Техническое помещение	8.00	
	Итого общедомовых помещений:	114.80	

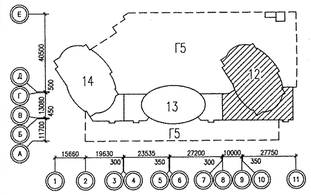

1 - 1
(1:50)

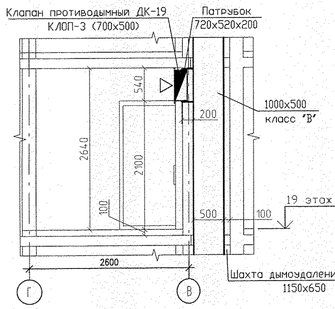

2 - 2
(1:50)

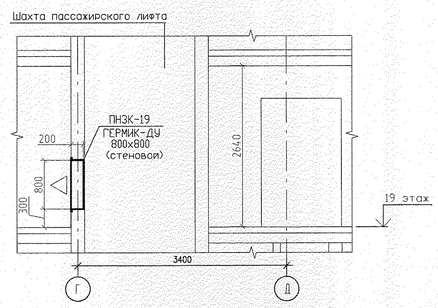

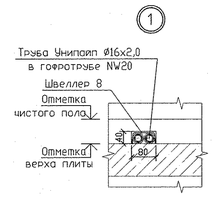

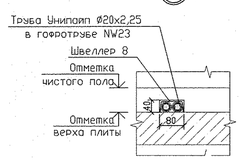

Условные обозначения:

Эт.	Радиатор "PURMO" панельный "Ventil Compact"	Индекс предварительной настройки клапана терморегулятора
19	CV11-500-1000	3

Примечание:

1. Схемы вентканалов ВЕ-1 … ВЕ-21 см. раздел АР листы 31-36;
2. Решетки, не указанные на плане, принять регулируемые 150х200;
3. Все подводки к приборам отопления "Purmo" выполнить трубой металлопластиковой "Унипайп" диаметром 16х2,0 мм
4. В межквартирном коридоре трубы отопления проложить в изоляции "EnergoFlex Super Protect" толщиной 9мм;
5. Системы В-3(П);В-4(П);В-4А(П);В-4Б(П);В-2А(П), проходящие в вытяжной шахте через дом, принадлежат парковке. Смотреть проект шифр АПУ.053-ГС-ОВ
6. Узлы пересечения трубопроводов отопления и водоснабжения см. на схеме лист 27.
7. Узлы пересечения трубопроводов отопления при поворотах и ответвлениях см. на схеме лист 26.

						АПУ.053-12-ОВ	
						Многоэтажные жилые дома со встроенно-пристроенными помещениями и отдельно стоящими зданиями общественного назначения, распределительного пункта, трансформаторных подстанций, дренажных насосных станций, подземным автостоянок и детского дошкольного образовательного учреждения в границах улиц Красных борцов-Кировградской-Кунцевской-Уральских рабочих в Орджоникидзевском районе г.Екатеринбурга. IV очередь строительства. Жилые дома со встроенно-пристроенными помещениями, трансформаторной подстанцией и подземной автостоянкой.	
Изм.	Кол.уч.	Лист	N док.	Подпись	Дата		
Разработал		Джуган			23.07.18	1 этап строительства	Стадия: Р; Лист: 14; Листов:
Проверил		Пашаева			23.07.18	27-этажный жилой дом со встроенно-пристроенными помещениями общественного назначения	
Нач.отдела		Пашаева			23.07.18		
Г А П		Фурик			23.07.18	Отопление и вентиляция. План 19 этажа	АО КОРПОРАЦИЯ АТОМСТРОЙКОМПЛЕКС

Инв.№ подл. | Подпись и дата | Взам. инв.№ | АР Фурик | ВК Алексеенко | ЭЛ Каткова | СС Чижик

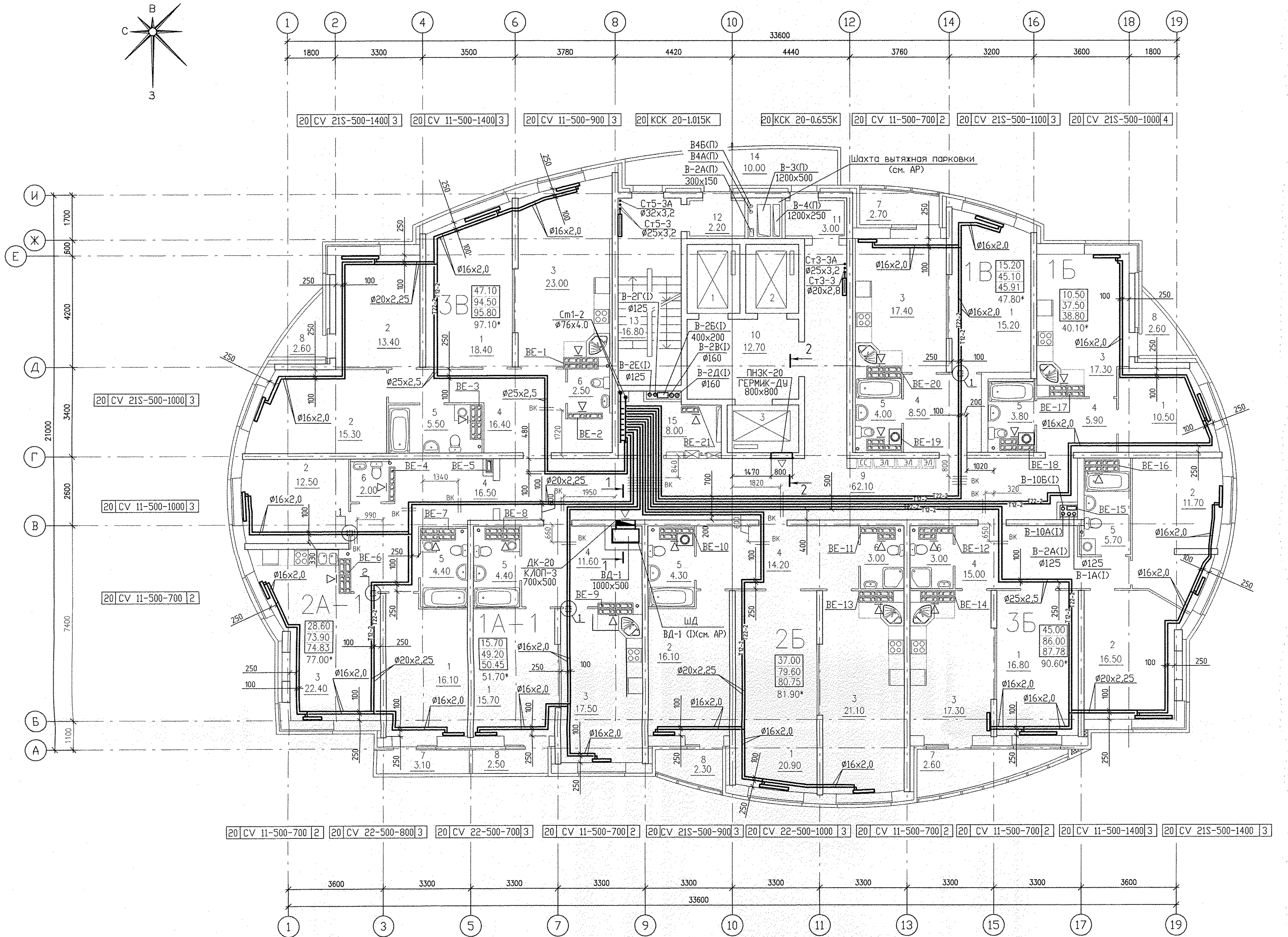

1 – 1 (1:50)

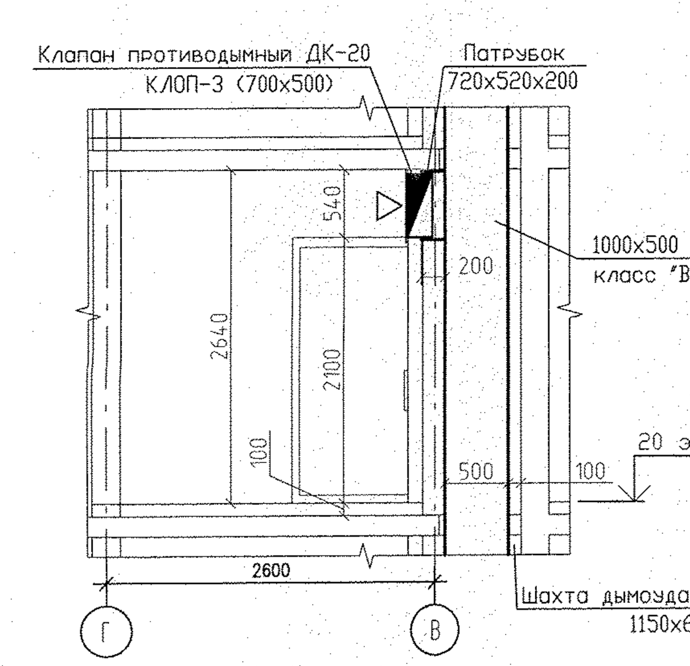

2 – 2 (1:50)

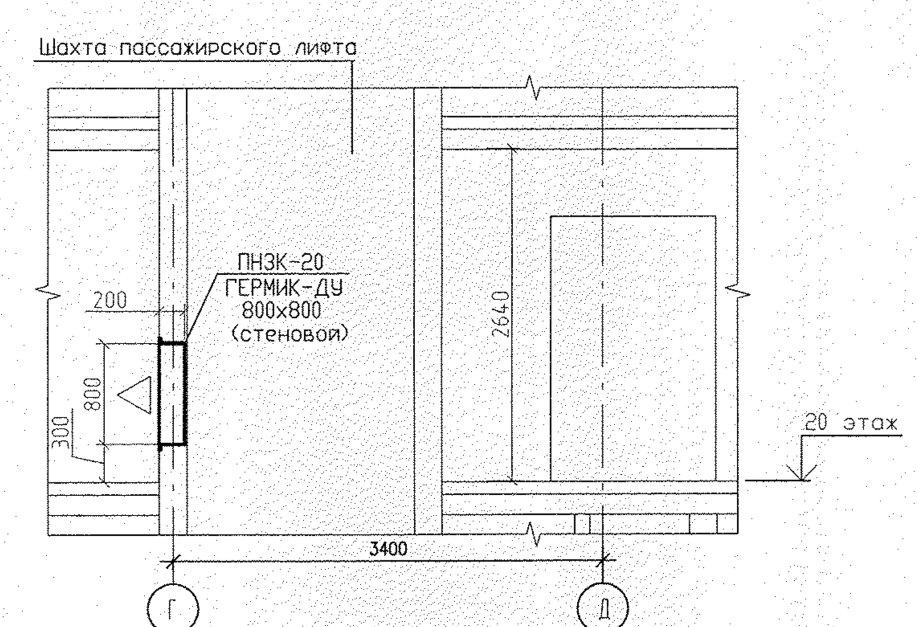

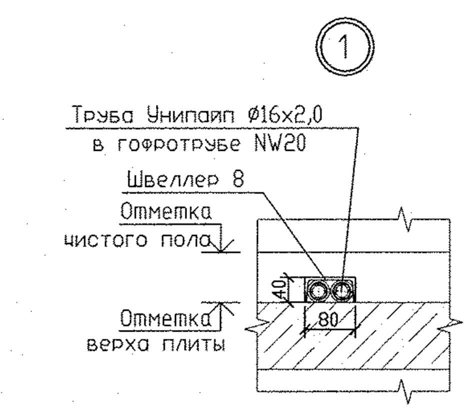

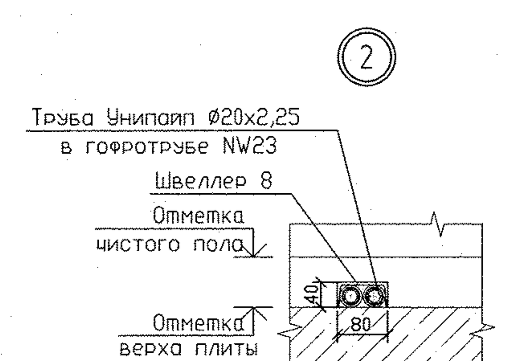

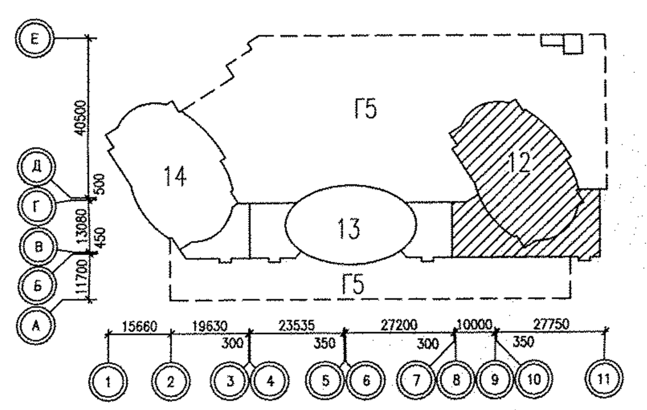

ЭКСПЛИКАЦИЯ ПОМЕЩЕНИЙ

Номер поме-щения	Наименование	Площадь, м2	Кат. поме-щения
	ПОМЕЩЕНИЯ КВАРТИР		
1	Гостиная	113.60	
2	Спальня	85.50	
3	Кухня-столовая	136.00	
4	Коридор	88.10	
5	Ванная	32.10	
6	Сан. узел	10.50	
7	Балкон	8.40	
8	Лоджия	12.00	
	Итого помещений квартир:	486.20	
	ОБЩЕДОМОВЫЕ ПОМЕЩЕНИЯ		
9	Коридор	62.10	
10	Лифтовый холл	12.70	
11	Тамбур	3.00	
12	Тамбур	2.20	
13	Лестничная клетка	16.80	
14	Переходной балкон	10.00	
15	Техническое помещение	8.00	
	Итого общедомовых помещений:	114.80	

Условные обозначения:

Эт.	Радиатор "PURMO" панельный "Ventil Compact"	
20	CV11-500-1000	3

Индекс предварительной настройки клапана терморегулятора

Примечание:

1. Схемы вентканалов ВЕ-1 ... ВЕ-21 см. раздел АР листы 31-36;
2. Решетки, не указанные на плане, принять регулируемые 150х200;
3. Все подводки к приборам отопления "Purmo" выполнить трубой металлопластиковой "Унипайп" диаметром 16х2,0 мм
4. В межквартирном коридоре трубы отопления проложить в изоляции "Energoflex Super Protect" толщиной 9мм;
5. Системы В-3(П);В-4(П);В-4А(П);В-4Б(П);В-2А(П), проходящие в вытяжной шахте через дом, принадлежат парковке. Смотреть проект шифр АПУ.053-Г5-ОВ
6. Узлы пересечения трубопроводов отопления и водоснабжения см. на схеме лист 27.
7. Узлы пересечения трубопроводов отопления при поворотах и ответвлениях см. на схеме лист 26.

Изм.	Кол.уч.	Лист	N док.	Подпись	Дата	АПУ.053-12-ОВ		
						Многоэтажные жилые дома со встроенно-пристроенными помещениями и отдельно стоящими зданиями общественного назначения, распределительного пункта, трансформаторных подстанций, дренажных насосных станций, подземных автостоянок и детского дошкольного образовательного учреждения в границах улиц Красных борцов–Кировградской–Кузнецова–Уральских рабочих в Орджоникидзевском районе г.Екатеринбурга. IV очередь строительства. Жилые дома со встроенно-пристроенными помещениями, трансформаторной подстанцией и подземной автостоянкой.		
Разработал		Джуган			23.07.18	1 этап строительства 27-этажный жилой дом со встроенно-пристроенными помещениями общественного назначения	Стадия	Лист
Проверил		Пашаева			23.07.18		Р	15
Нач.отдела		Пашаева			23.07.18			
Г А П		Фурик			23.07.18	Отопление и вентиляция План 20 этажа.	АО КОРПОРАЦИЯ АТОМСТРОЙКОМПЛЕКС	

Листов:

АР Чугунова; ВК Алексеенко; ЭЛ Каткова; СС Чижик

Взам. инв.N | Подпись и дата | Инв.N подл.

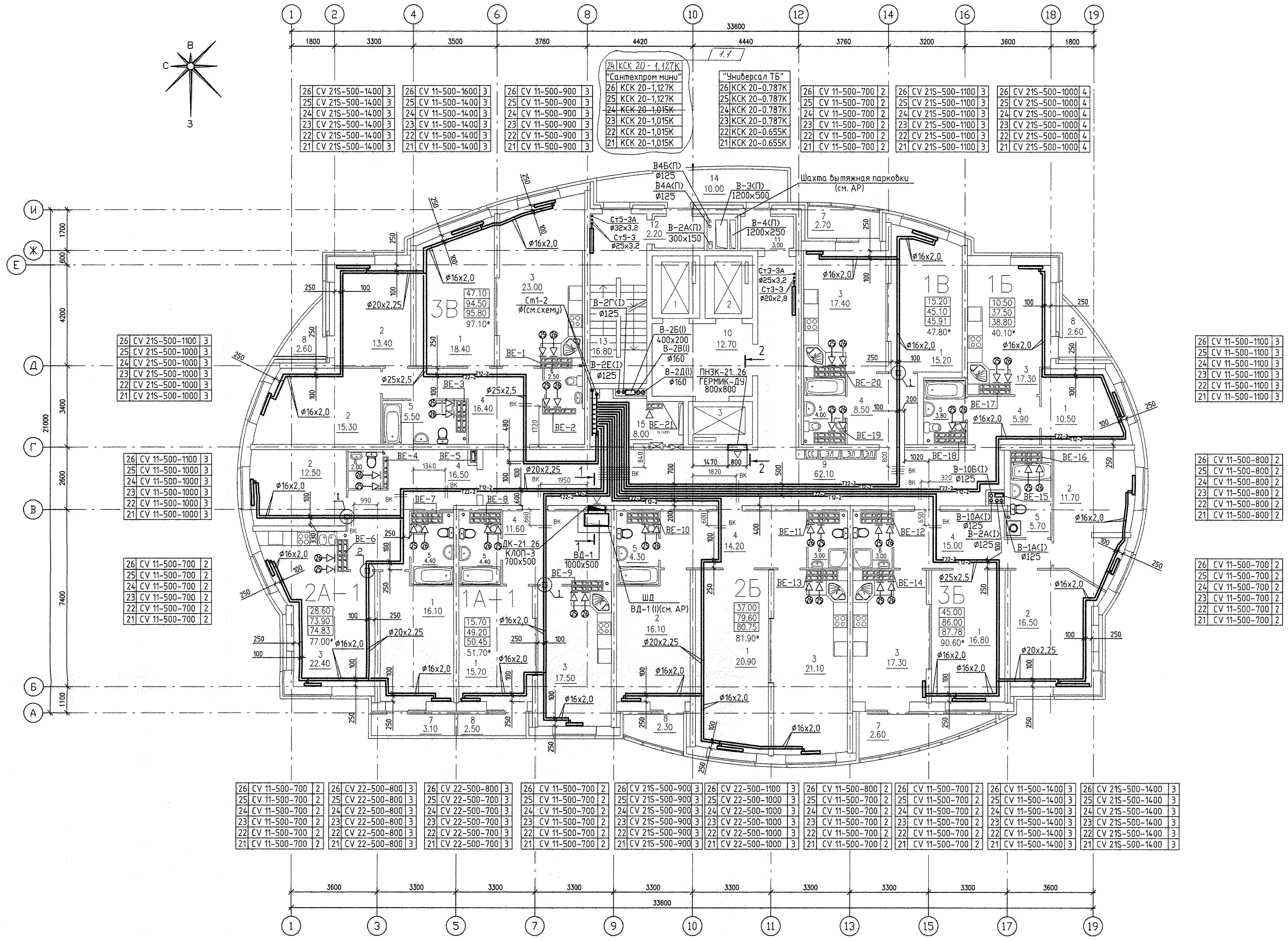

ЭКСПЛИКАЦИЯ ПОМЕЩЕНИЙ

Номер поме-щения	Наименование	Площадь, м2	Кат. поме-щения
	ПОМЕЩЕНИЯ КВАРТИР		
1	Гостиная	117.90	
2	Спальня	90.10	
3	Кухня-столовая	138.10	
4	Коридор	88.10	
5	Ванная	32.10	
6	Сан. узел	10.50	
7	Балкон	8.40	
8	Лоджия	21.70	
	Итого помещений квартир:	499.60	
	ОБЩЕДОМОВЫЕ ПОМЕЩЕНИЯ		
9	Коридор	62.10	
10	Лифтовый холл	12.70	
11	Тамбур	3.00	
12	Тамбур	2.20	
13	Лестничная клетка	16.80	
14	Переходной балкон	10.00	
15	Техническое помещение	8.00	
	Итого общедомовых помещений:	114.80	

1 - 1
(1:50)

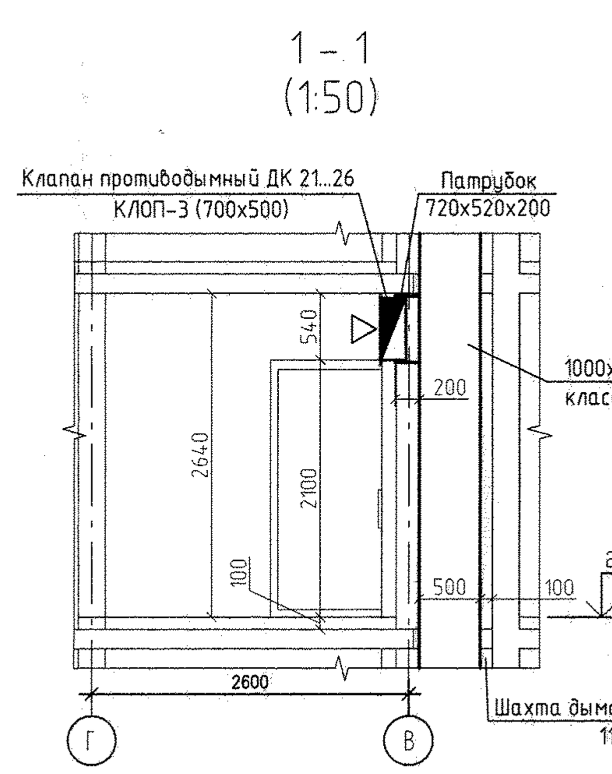

2 - 2
(1:50)

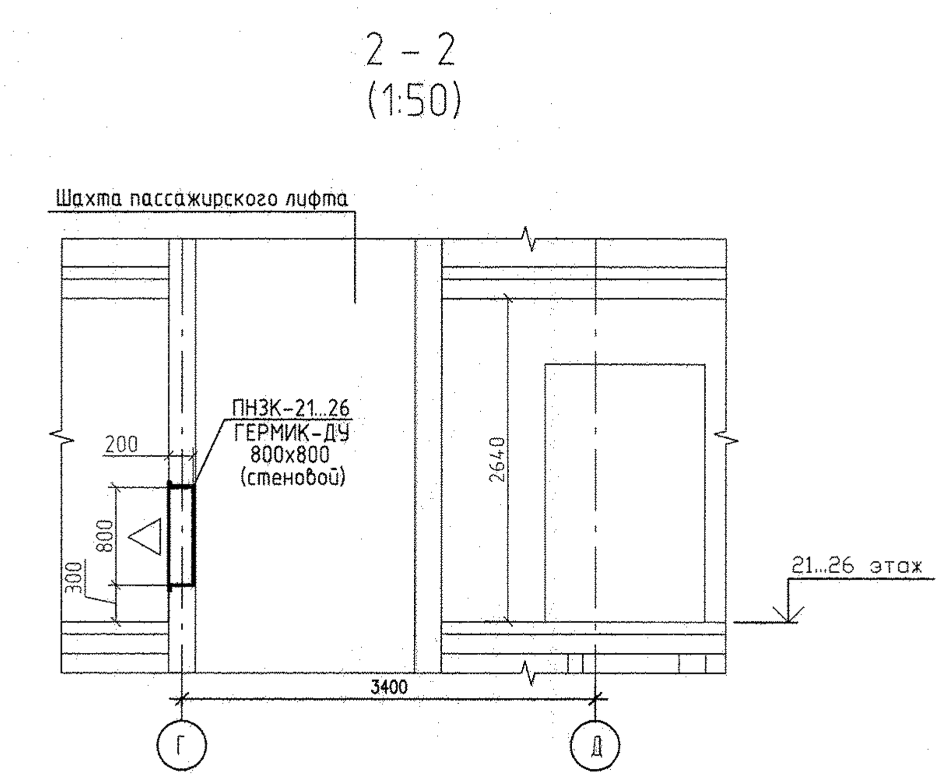

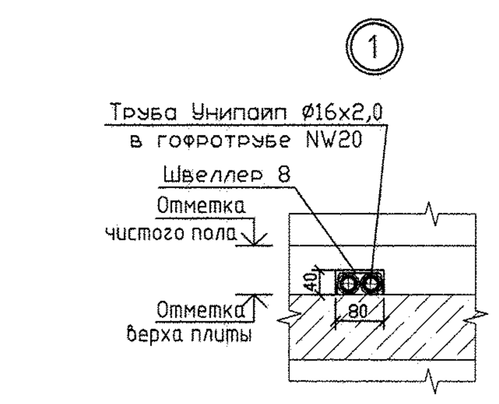

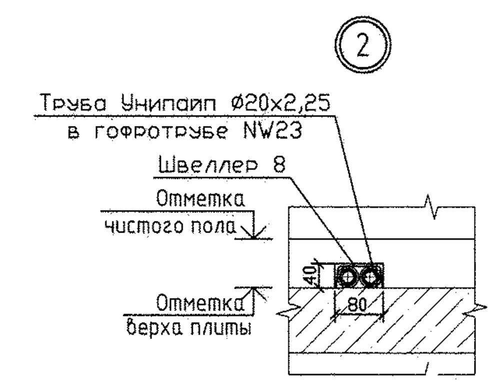

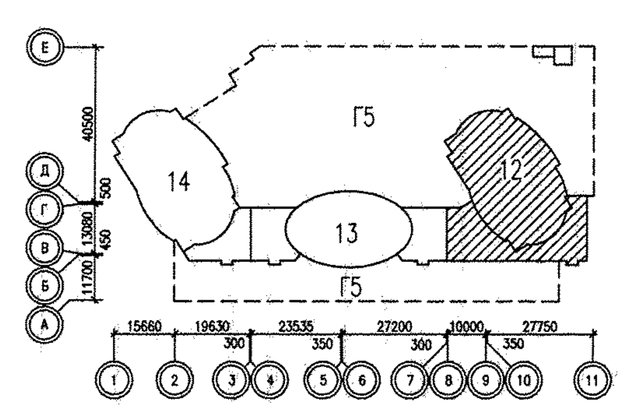

Условные обозначения:

|◁—㉕ - бытовой осевой вентилятор "ВЕНТС 100 Ф" на 24 этаже

Эт.	Радиатор "PURMO" панельный "Ventil Compact"	
25	CV11-500-1000	3

Индекс предварительной настройки клапана терморегулятора

Примечание:

1. Схемы вентканалов ВЕ-1 ... ВЕ-21 см. раздел АР листы 31-36;
2. Решетки, не указаннные на плане, принять регулируемые 150х200;
3. Все подводки к приборам отопления "Purmo" выполнить трубой металлопластиковой "Унипайп" диаметром 16х2,0 мм
4. В межквартирном коридоре трубы отопления проложить в изоляции "Energoflex Super Protect" толщиной 9мм;
5. Системы В-3(П);В-4(П);В-4А(П);В-4Б(П);В-2А(П), проходящие в вытяжной шахте через дом, принадлежат парковке. Смотреть проект шифр АПУ.053-Г5-ОВ
6. Узлы пересечения трубопроводов отопления и водоснабжения см. на схеме лист 27.
7. Узлы пересечения трубопроводов отопления при поворотах и ответвлениях см. на 4схеме лист 26.

СОГЛАСОВАНО		
АР	Фурик	
ВК	Алексеенко	
ЭЛ	Каткова	
СОГЛАСОВАНО		
СС	Чижик	

Взам. инв.N

Подпись и дата

Инв.N подл.

Изм.	Кол.уч.	Лист	N док.	Подпись	Дата
1	1	-	94-19		03.19

АПУ.053-12-ОВ

Многоэтажные жилые дома со встроенно-пристроенными помещениями и отдельно стоящими зданиями общественного назначения, распределительного пункта, трансформаторных подстанций, дренажных насосных станций, подземных автостоянок и детского дошкольного образовательного учреждения в границах улиц Красных борцов-Кировградской-Кузнецова-Уральских рабочих в Орджоникидзевском районе г.Екатеринбурга. IV очередь строительства. Жилые дома со встроенно-пристроенными помещениями, трансформаторной подстанцией и подземной автостоянкой.

Разработал	Джуган		23.07.18
Проверил	Пашаева		23.07.18
Нач.отдела	Пашаева		23.07.18
Г А П	Фурик		23.07.18

1 этап строительства
27-этажный жилой дом со встроенно-пристроенными помещениями общественного назначения

Стадия	Лист	Листов
Р	16	

Отопление и вентиляция.
План 21-26 этажей

АО КОРПОРАЦИЯ АТОМСТРОЙКОМПЛЕКС

Формат А1